AVK SUPA MAXI™ SERIES 631/632/633/634/635/636/638

Mounting instruction / Montagevejledning
Einbauanleitung / Instruction de montage

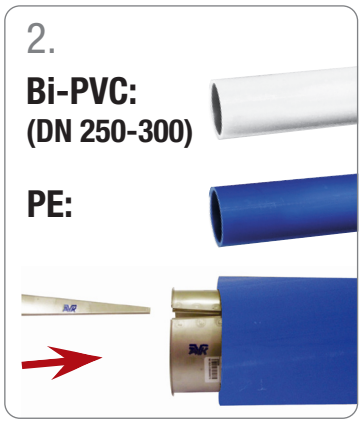

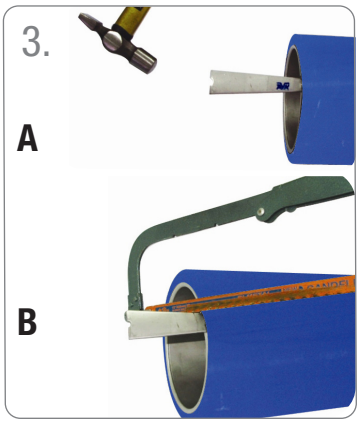

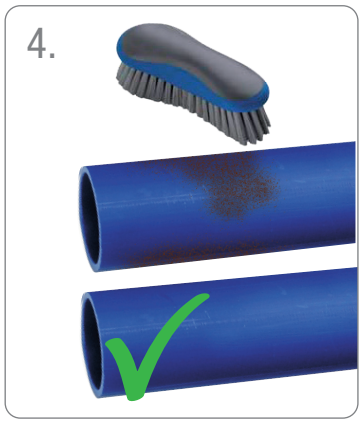

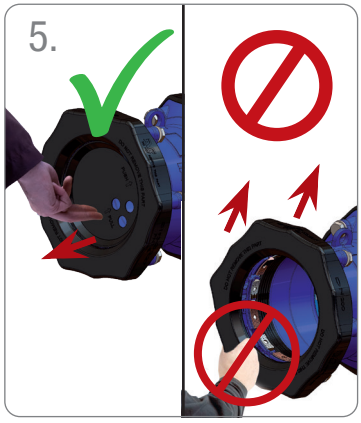

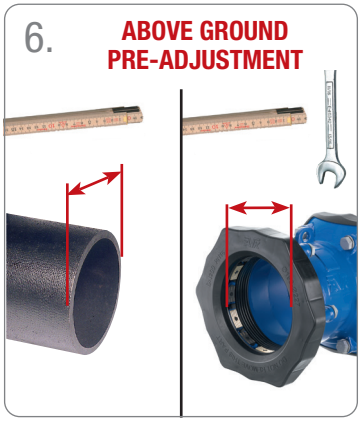

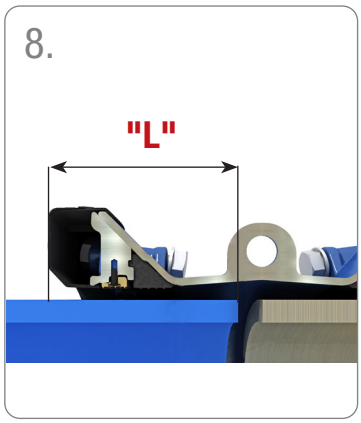

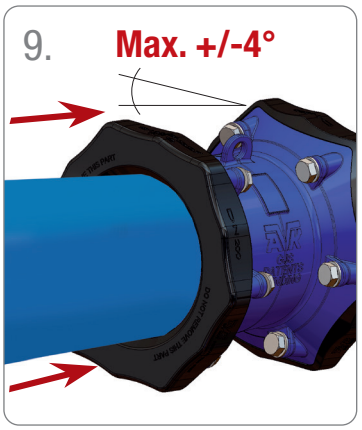

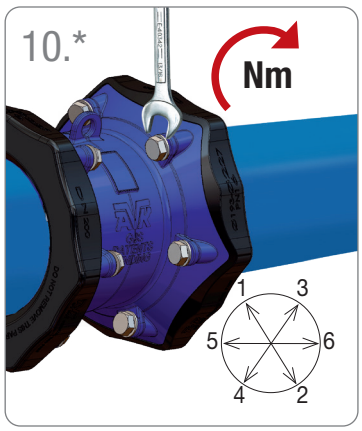

* Upon tightening of the bolts, either the pipe or the coupling should be allowed to move slightly along the pipe axis. Ensure relevant measures to be taken accordingly.

COPYRIGHT©AVK GROUP A/S 2026 - AVK INTERNATIONAL A/S, Bizonvej 1, DK-8464 Galten - www.avkvalves.eu

Mounting instruction

Montagevejledning / Einbauanleitung / Instruction de montage

AVK Supa Maxi™ series 631/632/633/634/635/636/638

CHECK!

9632500022_rev AÆ

www.avkvalves.eu

Important: If the coupling has been mounted on steel/iron/AC pipes, and you want to reuse it on PE/PVC pipes, the brass grip segments (every second) must be replaced first. See separate mounting instruction for replacement of bracket/grip segments.

Vigtigt: Hvis koblingen har været monteret på rør af stål, støbejern, duktiljern eller asbestcement, og ønskes genbrugt på PE-eller PVC-rør, så skal messing gribetænderne først udskiftes. Se separat montagevejledning for udskiftning af klemkrans/gribetænder.

Wichtig: Wenn die Kupplung zuvor auf Stahl-/Gussoder AZ-Rohr montiert war und Sie möchten sie auf PE-/PVC-Rohr wieder verwenden, dann müssen Sie zuerst die Greifelemente aus Messing (jedes Zweite) austauschen. Siehe hierzu auch die separate Montageanleitung für den Austausch der Greifelemente.

Important: si la pièce a été montée sur tuyau acier/fonte/fibre ciment, et que vous la réutilisez sur tuyau PVC, les segments d'accroche en laiton (un sur deux) doivent être changés avant remontage. Veuillez consulter l'instruction de montage pour remplacement des segments d'accroche.

Recommended bolt torques (Nm) and min. insertion depth ("L")

Anbefalet tilspændingsmoment (Nm) og min. indstiksdybde ("L")
Empfohlene Drehmomente Schrauben (Nm) und min. Einstecktiefe ("L")
Couple de serrage conseillé (Nm) et profondeur d'insertion mini ("L")

DN	Tolerance Toleranz mm	Bolts Bolte / Schraube # x Ø x L	Nm Iron/steel Jern/stål / Eisen/Stahl PN 10 / PN 16	Nm PE/PVC CFW GRP/PRV EFC [2) 3)] Bi-PVC [2)] PN 10 / PN 16	Nm Stainless steel [1)] AC [3)] Asbestcement / AZ Max. PN 10	"L" Min.-max. mm
50	48-71	3 x M14 x 75 mm	60	60	50	90-120
65	69-91	3 x M16 x 75 mm	60	60	50	90-120
80	82-106	3 x M16 x 75 mm	80	80	60	90-120
100	104-133	4 x M16 x 75 mm	80	80	60	90-120
125	132-159	4 x M16 x 75 mm	100	100	80	90-120
150	159-188	4 x M16 x 80 mm	100	100	80	100-130
200	193-227	6 x M20 x 100 mm	120	120	90	120-150
225	224-257	6 x M20 x 100 mm	120	120	90	120-170
250	266-301	6 x M20 x 100 mm	140	140	110	120-170
300	314-356	8 x M20 x 110 mm	140	140	110	120-180
350	352-398	9 x M24 x 120 mm	220	220	130	145-220
400	392-442	10 x M24 x 120 mm	220	220	130	160-220
450	448-508	12 x M24 x 120 mm	220	220	130	160-300
500	498-552	14 x M24 x 120 mm	220	220	130	160-300
600	604-652	18 x M24 x 130 mm	220	220	130	160-300

1) For stainless steel and AC pipes max. PN 10
2) For Continuous Filament Winding GRP pipes and Bi-PVC pipes max. PN 10
3) AVK provides no warranty when used on AC pipes and Continuous Filament Winding GRP pipes, since the pipe quality varies. We recommend to torque the bolts only until tightness has been achieved, checked in open trench.

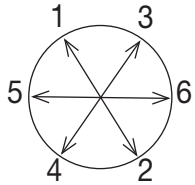

1) For rustfrie stålrør og asbestcementrør max. PN 10
2) For CFW GRP-rør og Bi-PVC rør max. PN 10
3) AVK giver ingen garanti for anvendelse på asbestcementrør og CFW GRP-rør, da kvaliteten på rørene varierer meget. Vi anbefaler, at boltene kun tilspændes, indtil tæthed opnås, og at installationen kontrolleres i åben rørgrav.

1) Für Edelstahlrohr und AZ-Rohr max. PN 10
2) Für CFW GRP- und Bi-PVC-Rohr max. PN 10
3) AVK gibt keine Gewährleistung für den Einsatz auf AZ-Rohr und CFW GRP-Rohr, da die Qualität zu sehr variiert. Wir empfehlen die Schrauben bis zur Dichtheit anzuziehen und vor Ort in der Baugrube zu prüfen.

1) Pour tuyaux acier et tuyaux en fibre ciment max. PN 10
2) Pour tuyaux PRV à enroulement filamentaire continu et PVC biorienté max. PN 10
3) AVK ne fournit aucune garantie en cas d'utilisation sur tuyaux en fibre ciment et PRV à enroulement filamentaire continu en raison de trop grandes variation de qualité. Nous recommandons un serrage des boulons jusqu'à obtention de l'étanchéité, vérifiée tranchée ouverte.

For pipes with a protective coating of PE or PP, the coating must be removed in the full insertion depth.
For kapperør med et ydre lag af PE eller PP skal kappen fjernes i fuld indstiksdybde.
Bei Rohren mit einer Schutzschicht aus PE oder PP muss diese über die gesamte Einstecktiefe hinweg entfernt werden.
Pour les tuyaux avec revêtement de protection PE ou PP, le revêtement doit être retiré sur toute la longueur d'insertion.

COPYRIGHT©AVK GROUP A/S 2026 - AVK INTERNATIONAL A/S, Bizonvej 1, DK-8464 Galten - www.avkvalves.eu